Detail zasakovacího pasu

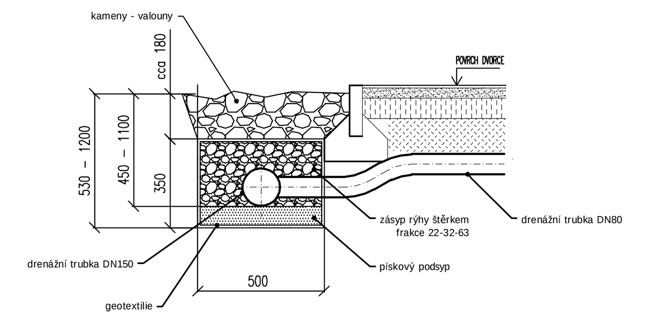

Detail drenáže kurtů

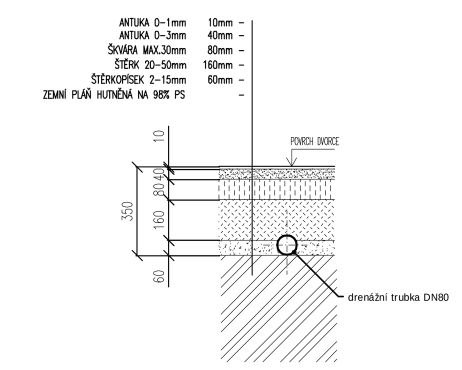

LEGENDA :

RN I	Retenční nádrže s akumulačním prostorem 2 ks; betonové o celkovém objemu 48 m3; řešeno v I.etapě výstavby
RN II	Retenční nádrže s akumulačním prostorem 4 ks; betonové o celkovém objemu 96 m3
ČŠ	Čerpací šachta betonová skružová DN1500 se sníženým dnem, osazená sacím košem pro zásobování objektu užitkovou vodu a regulovaným odtokem do přípojky dešťové kanalizace rychlostí 15 l/s + poklop litinový DN 600 pro třídu zatížení D400; řešeno v I.etapě výstavby
RŠD 5	šachta betonová DN 1000 s kalovým prostorem a filtračním dílem; poklop litinový DN 600 (D400)
RŠD 6-10	šachta betonová DN 1000 poklop litinový DN 600 (D400)
D	napojení střešních dešťových svodů
Š	šachta na drenážním potrubí plastová DN 300
UV 1-3	uliční vpusti napojené potrubím DN 200 (specifikované v části PD - DOPRAVA)
DV	dvorní vpusti napojené potrubím DN 150 (specifikované v části PD - DOPRAVA)

NAVRŽENÉ SÍTĚ:

- KANALIZACE DEŠŤOVÁ - GRAVITAČNÍ DN150-250
- DRENÁŽNÍ POTRUBÍ DN80 - odvodnění hřišť
- DRENÁŽNÍ PÁS S PLNĚDĚROVANÝM POTRUBÍM DN150
- KANALIZACE DEŠŤOVÁ - realizovaná v I.etapě (2016)

STÁVAJÍCÍ SÍTĚ

- KANALIZACE SPLAŠKOVÁ - PVC DN400
- KANALIZACE DEŠŤOVÁ
- PITNÁ VODA - PVC d110
- UŽITKOVÁ VODA - PVC d160
- STL PLYNOVOD PE d63
- KABELY NN
- KABELY VN
- KABELY VO
- SDĚLOVACÍ KABELY O2

POZNÁMKA :
Před zahájením výkopových prací je nutno prověřit existenci podpovrchových sítí a vytyčit je za účasti jejich správců

název stavby
Sportovní hala - střední trakt areál " Klimeška" Kutná Hora

místo stavby: k.ú.Kutná Hora,p.č.3336,3337/1,3340,3341,3337/14
investor: Město Kutná Hora, Havlíčkovo náměstí 552, 284 01 Kutná Hora

generální projektant: milota PROJEKČNÍ KANCELÁŘ
MILOTA Kladno spol. s r.o.
Huťská 1557
272 01 Kladno
IČO:47550961
www.milota.cz
Tel.: 312 829 202
číslo zakázky 494

zpracovatel: ABNOVA s.r.o.
projekční kancelář
Wolkerova 766, Libušín 27306
tel. 605216429 mail: novak.helena@volny.cz
IČ: 26017016 DIČ: CZ26017016
číslo zakázky zpracovatele

autorizace

revize / datum

hl. architekt projektu: Ing.arch.Irena Pátková, Ing.arch.Jitka Paroubková
hlavní inženýr projektu: ING. JIŘÍ OPAT — podpis
odpovědná osoba: HELENA NOVÁKOVÁ — podpis
vypracoval: HELENA NOVÁKOVÁ — podpis
kontroloval: ZDENĚK REISZ — podpis
stupeň dokumentace: DOKUMENTACE PRO PROVEDENÍ STAVBY — kód: DPS
část: D - DOKUMENTACE STAVEB
stavební objekt: IO 12
profesní díl: KANALIZACE DEŠŤOVÁ VNĚJŠÍ

název přílohy
SITUACE

datum	měřítko	formát	paré
11/2016	1 : 250	8x A4	

část / objekt / díl / příloha / revize: D3. IO 12 . . 02 .